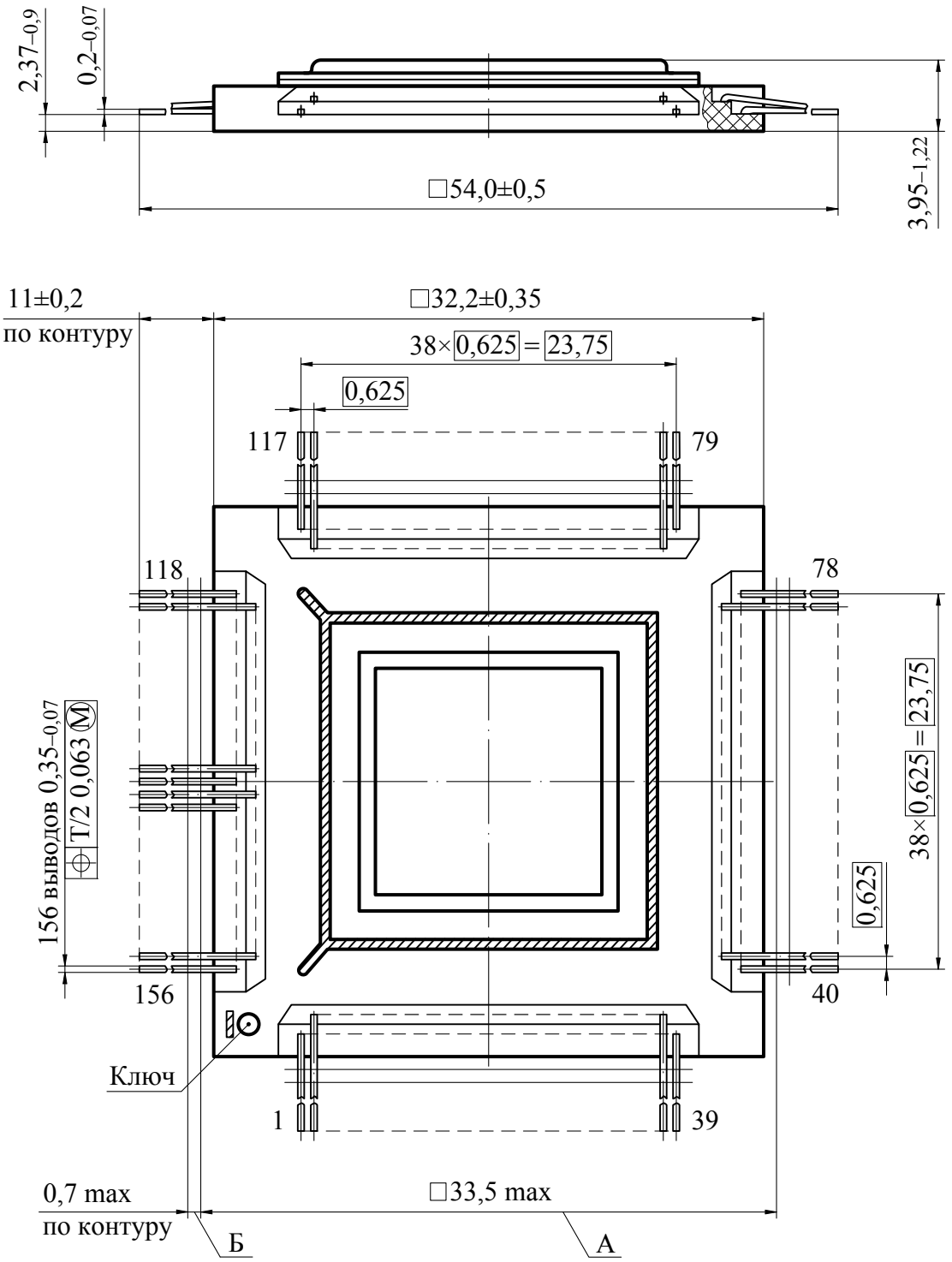

1 А – ширина зоны, которая включает действительную ширину микросхемы и часть выводов, непригодную для монтажа.
2 Б – длина вывода, в пределах которой производится контроль смещения плоскостей симметрии выводов от номинального расположения.

Корпус 4234.156-2