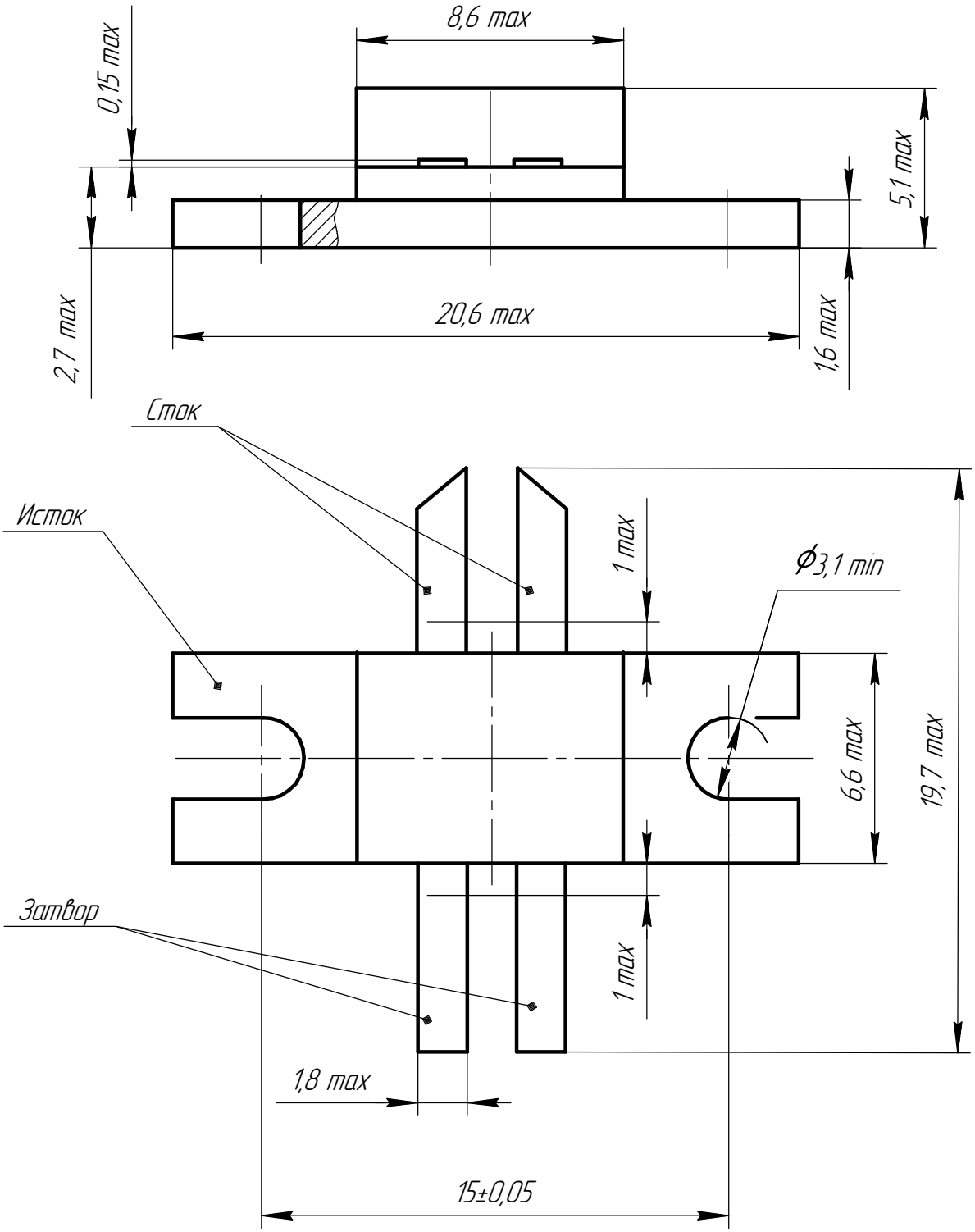
8,6 max
0,15 max
5,1 max
2,7 max
20,6 max
1,6 max
Сток
Исток
1 max
Ф3,1 min
6,6 max
19,7 max
Затвор
1 max
1,8 max
15±0,05